第６５回大会～第６８回大会

第６５回大会

平成２６年. ７月２６日～７月３１日

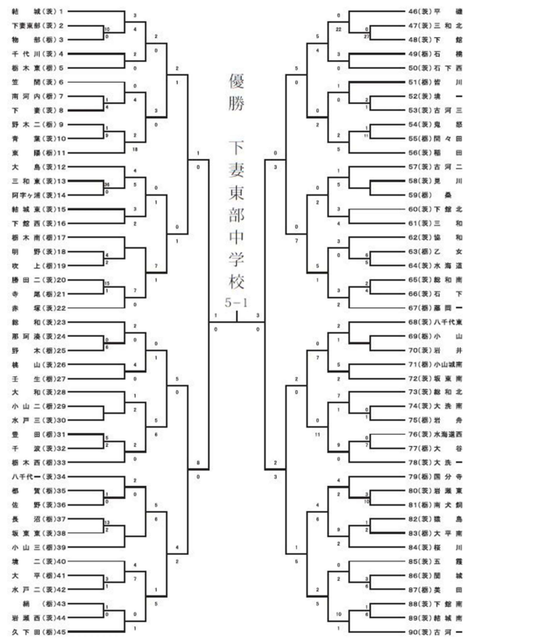

第６６回大会

平成２７年. ７月２６日～７月３１日

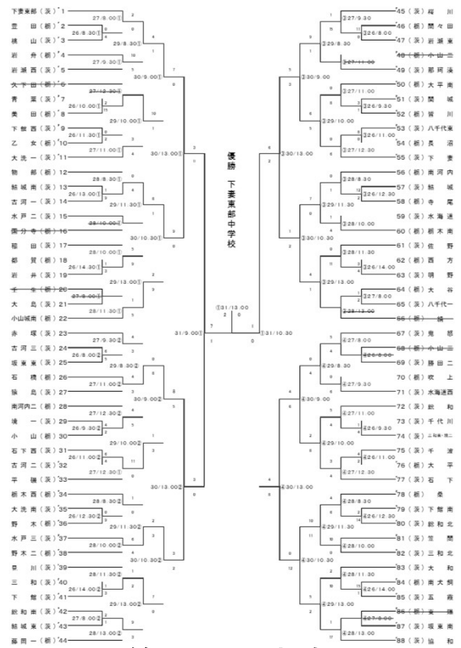

第６７回大会

平成２８年. ７月２６日～７月３１日

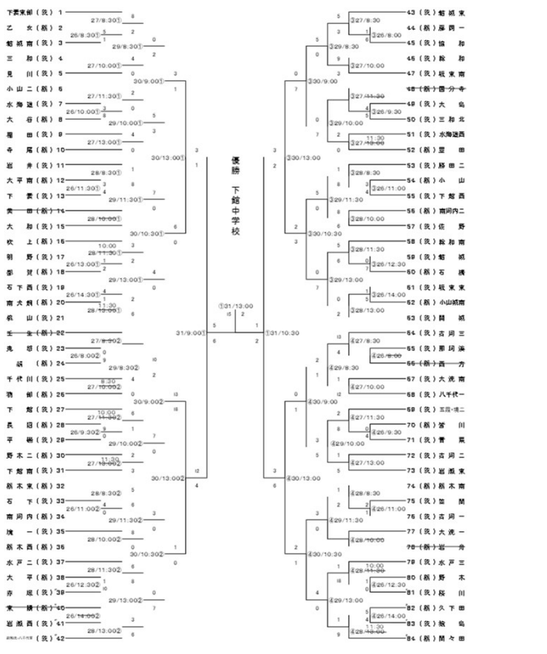

第６８回大会

平成２９年. ７月２６日～８月１日

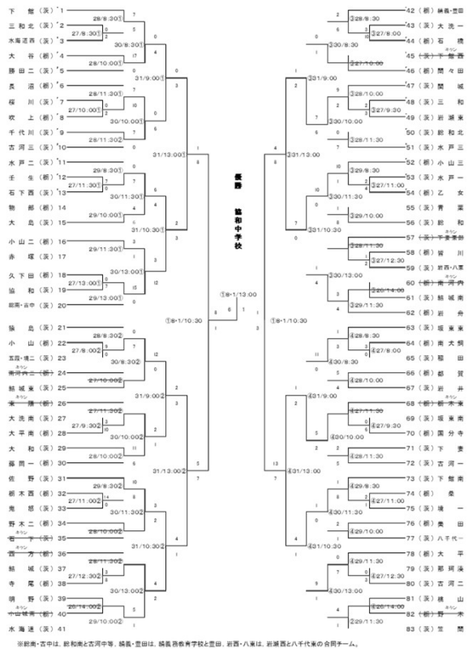

※結城・古中は、結和南と古河中等、猫島・豊田は、猫島務教育学校と豊田、岩西・八束は、岩瀬西と八千代東の合同チーム。

第６９回大会～第７２回大会

第６９回大会

平成３０年. ７月２６日～８月１日

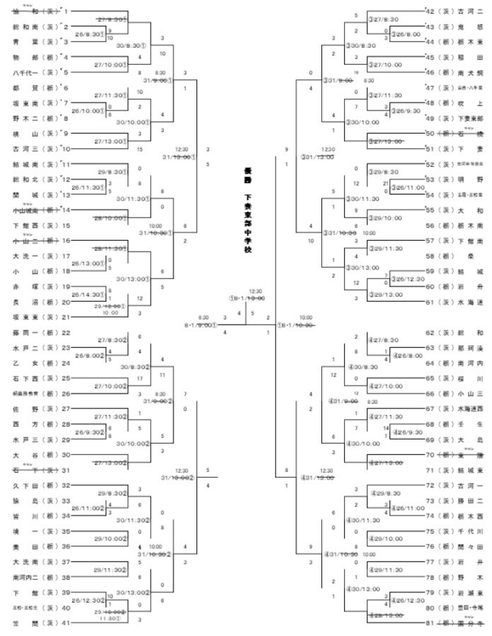

第７０回大会

令和元年. ７月２６日～８月１日

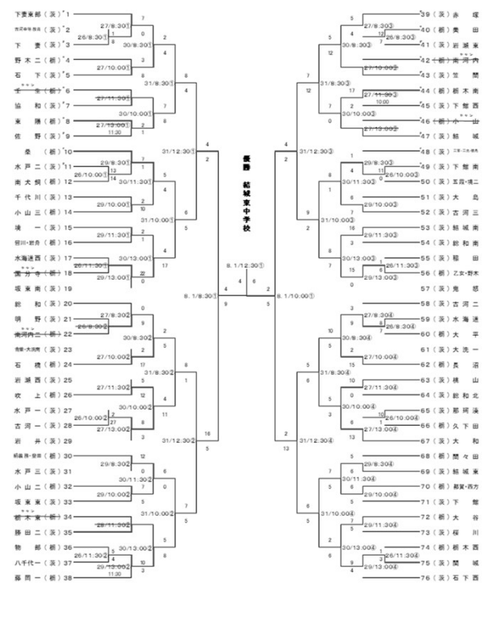

第７１回大会

中止

第７２回大会
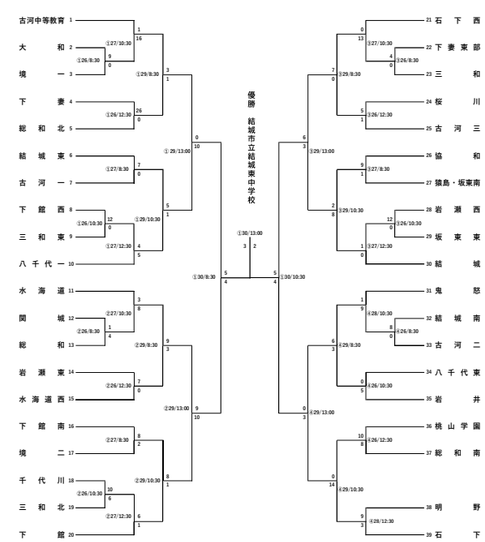
令和３年７月２６日～３０日